3-K Elektrik

Type	Flashguard 2	Einsatzort	Zone 1 - 2
	2pol Typ 2		
Best.Nr.	6531136	Gebäudeklasse	

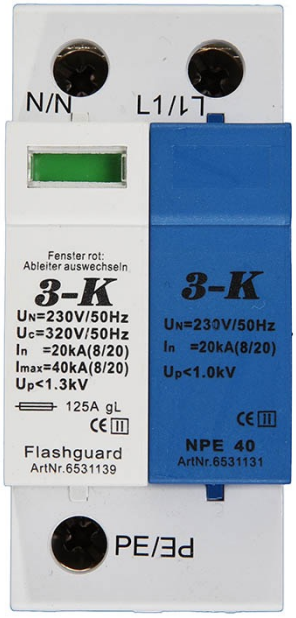

Ableiterklasse	Typ 2 EN 61643-11
Nennspannung	230 VAC
Ableiter-Bemessungsspannung	275 VAC
Nennstrom	entfällt
Grenzableitstoßstrom	45 kA 8/20µs
Nennableitstossstrom	20 kA 8/20µs
Verlustleistung	< 1 mW
Schutzpegel	< 1,4 kV
Ansprechzeit	< 25 nS
Folgestromlöschvermögen bei Uc	entfällt
Vorsicherung	max 100 A
Betriebstemperaturbereich	-40 - + 85 Grad C
Anschlussquerschnitt	2,5 - 35 qmm mehrdr.
Schutzart	IP 20
FM-Kontakt	entfällt
Schaltleistung	entfällt
Anschl.querschn. FM-Klemmen	entfällt
Breite	72 mm
Länge	90 mm
Höhe	62 mm
Gehäusewerkstoff	Polyamid 6
Farbe	Grün
Gewicht	550 gr

Innenschaltbild (Prinzip)

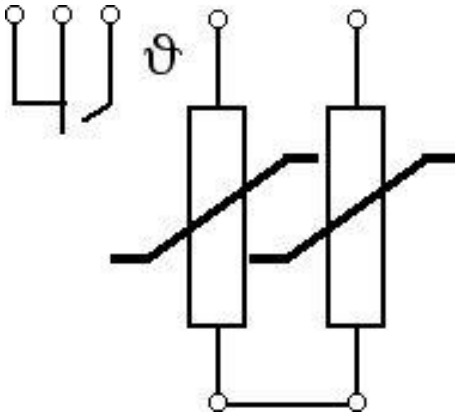

Funkenstrecke:

Ableiterbemessungsspannung	255 VAC
Grenzableitstoßstrom	25 kA 10/350 µs
Schutzpegel	< 1,2 kV

Der Flashguard wird als 4 poliger Mittelschutz für die Begrenzung von Überspannungen in jedem Netz, ausser im IT-Netz verwendet.

Durch die Verwendung besonders leistungsstarker Zinkoxid-Varistoren in energetischer Koordination mit einer Summenfunkenstrecke wird bei Nennbeanspruchung von 60kA ein Schutzpegel von <1,4 kV erreicht.

3-K Elektrik GmbH Industriestr.84 D - 75417 Mühlacker Tel: 00497041-81609-0 Fax: 00497041-81609-25