3-K Elektrik

Type	Microline 24	Einsatzort	> = 0B 2
	Datenleitungsschutz 24 V 500 mA		
Best.Nr.	66070024	Gebäudeklasse	

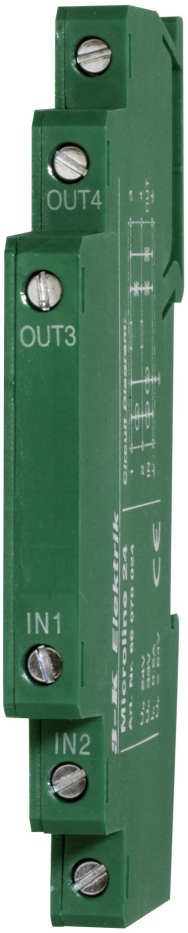

Ableiterklasse	
Nennspannung	24 V
Ableiter-Bemessungsspannung	28 V
Nennstrom	500 mA
Grenzableitstoßstrom	5 kA
Nennableitstossstrom	
Verlustleistung	
Schutzpegel	1,5 x Un
Ansprechzeit	ca 2 nS
Folgestromlöschvermögen bei Uc	entfällt
Vorsicherung	
Betriebstemperaturbereich	- 40 - +80 C
Anschlussquerschnitt	1,5 qmm Schraubklemme
Schutzart	IP 20
FM-Kontakt	entfällt
Schaltleistung	entfällt
Anschl.querschn. FM-Klemmen	entfällt
Breite	7,2 mm
Länge	90,4 mm
Höhe	58 mm
Gehäusewerkstoff	Polyamid
Farbe	Grün
Gewicht	50 Gr

Innenschaltbild (Prinzip)

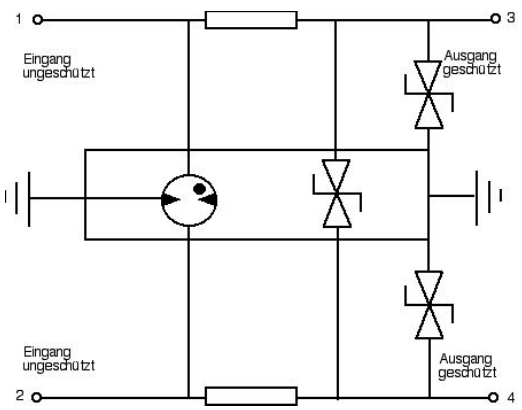

Erdung mittels integriertem Hutschienenkontakt

Der Datenleitungsfeinschutz Microline 24 ist für den Schutz von MSR und Datenleitungen ausgelegt.

Das Gerät ist ebenso für den Einsatz für den Schutz von Schnittstellen RS 232,485 usw einsetzbar.

Der Betriebsstrom ist auf 500 mA begrenzt.

3-K Elektrik GmbH Industriestr.84 D - 75417 Mühlacker Tel: 00497041-81609-0 Fax: 00497041-81609-25